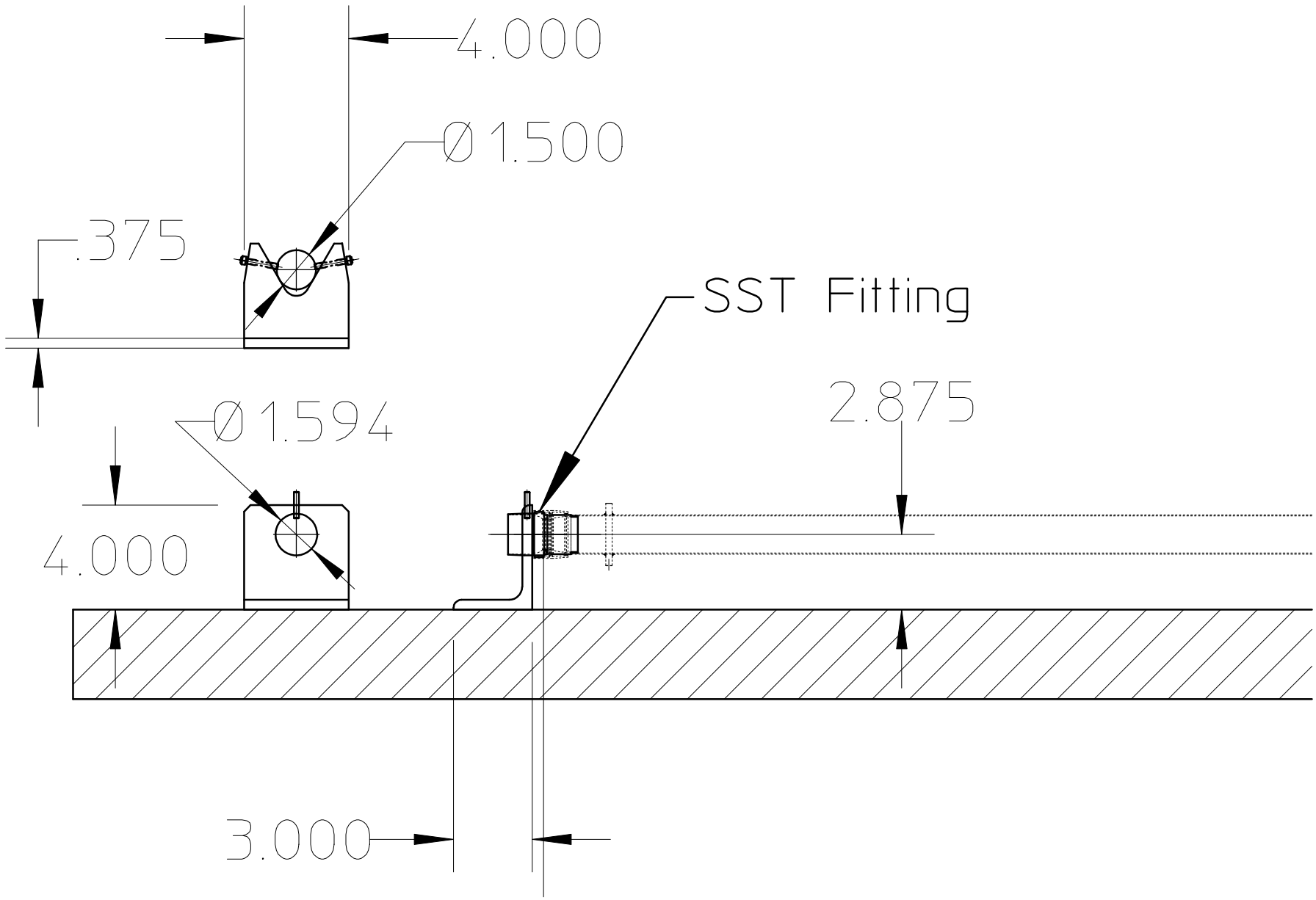
4.000
Ø1.500
.375
SST Fitting
2.875
Ø1.594
4.000
3.000