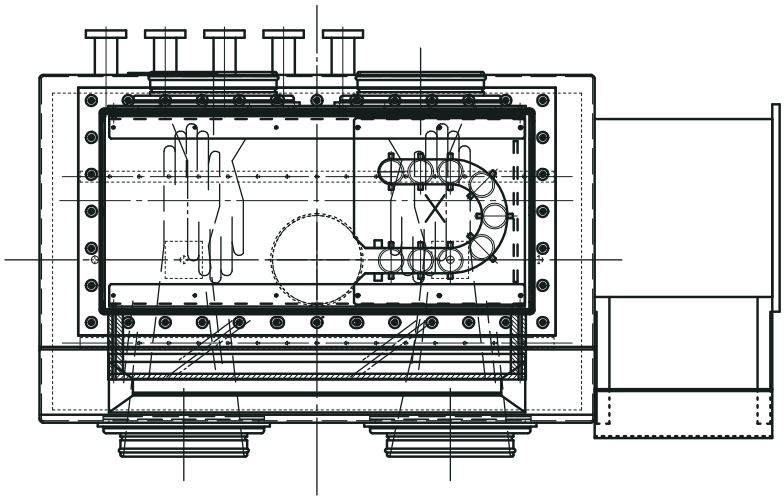

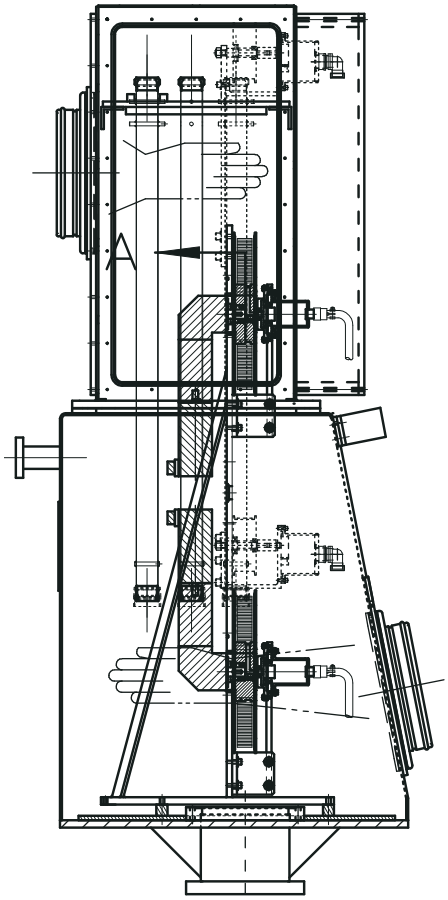
A

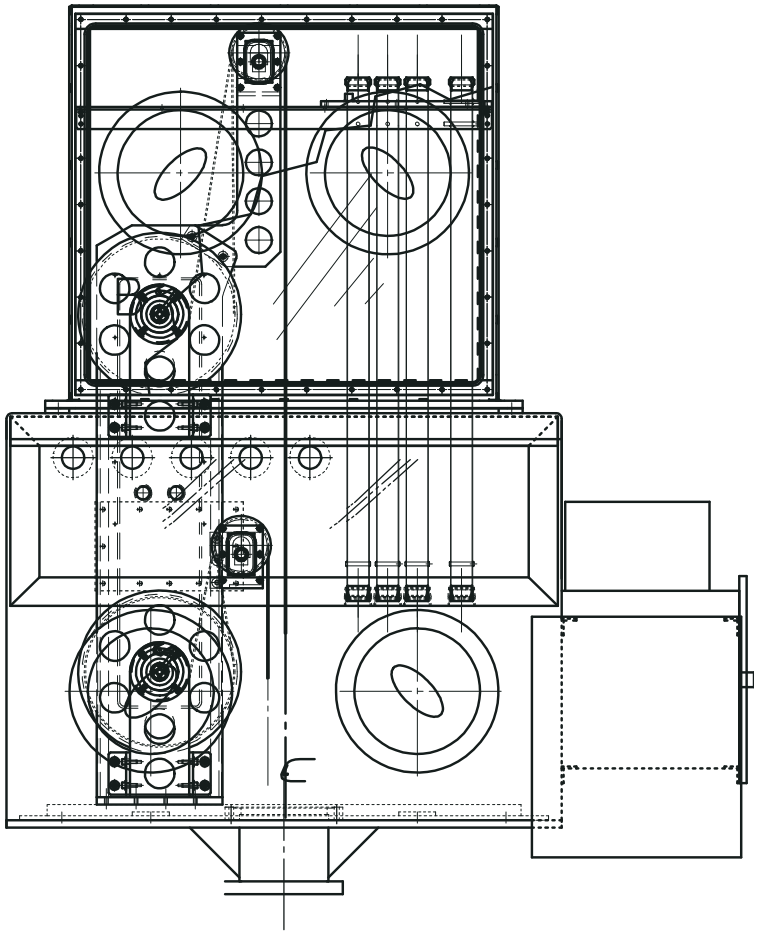
E